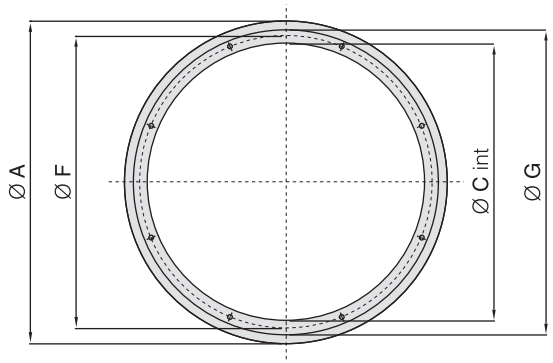

BOAS

Boccaglio aspirante

Inlet cone

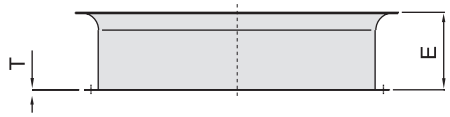

Modello *Type*	Dimensioni *Dimensions*						Fori *Holes*		Peso *Weight*
	A	C	E	F	G	T	n°	Ø	kg
BOAS 310	390	315	150	348	378	1,5	6	11	1,2
BOAS 350	465	360	150	400	423	1,5	6	11	1,5
BOAS 400	507	410	150	448	473	1,5	6	11	1,7
BOAS 450	557	460	150	495	523	1,5	6	11	1,9
BOAS 500	617	510	150	545	573	1,5	8	11	2,1
BOAS 560	665	570	150	605	633	1,5	8	11	2,4
BOAS 630	745	640	180	675	704	2	8	11	2,7
BOAS 710	816	710	200	745	774	2	12	14	3,3
BOAS 800	915	810	200	855	884	2	12	14	3,7
BOAS 900	1015	910	200	955	1004	2	16	14	4,7
BOAS 1000	1120	1010	250	1070	1104	2	16	14	5,2
BOAS 1120	1255	1130	300	1185	1240	3	20	16	6,5
BOAS 1250	1370	1260	300	1320	1370	3	20	16	8

FP

Controflangia piana

Counterflange

Modello *Type*	Dimensioni *Dimensions*			Fori *Holes*	
	F	G	M	n°	Ø
FP 310	348	378	318	6	11
FP 350	400	423	363	6	11
FP 400	448	473	413	6	11
FP 450	495	523	463	6	11
FP 500	545	573	513	8	11
FP 560	605	663	573	8	11
FP 630	745	704	714	8	11
FP 710	855	774	814	12	14
FP 800	955	884	914	12	14
FP 900	1070	1004	914	16	14
FP 1000	1070	1104	1014	16	14
FP 1120	1185	1238	1138	20	16
FP 1250	1320	1378	1258	20	16
FP 1400	1465	1520	1420	20	16

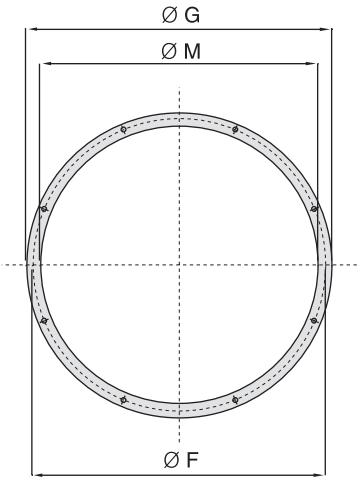

RDP

Rete di protezione

Vengono realizzate a scopo antinfortunistico e per evitare l'intrusione di oggetti estranei nelle canalizzazioni.
Sono obbligatorie, a sola eccezione che i ventilatori vengano canalizzati e sotto specifica richiesta del cliente.

Screen protection

Realized for accident prevention and to avoid foreign objects from the channelling. They are always compulsory, except for canalized blowers and costumer orders.

Modello *Type*	Dimensioni *Dimensions* A	B	C
RDP 300	310	9	110
RDP 350	355	9	110
RDP 400	405	9	110
RDP 450	455	9	130
RDP 500	505	9	130
RDP 560	565	9	150
RDP 600	605	9	160
RDP 630	635	9	160
RDP 700	700	10	190
RDP 800	800	10	200
RDP 900	900	10	250
RDP 1000	1000	10	280
RDP 1120	1120	10	
RDP 1250	1250	10	
RDP 1400	1400	10	

RV

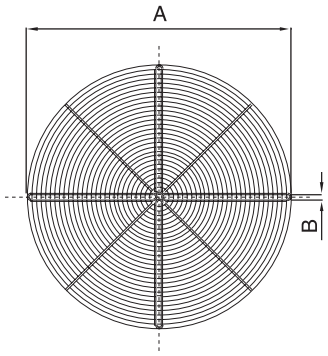

RM

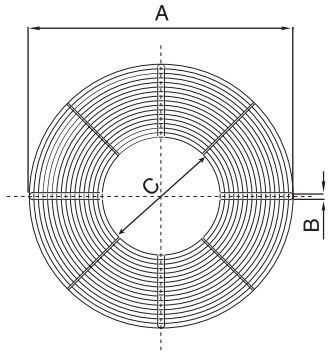

SA

Supporto antivibrante

Antivibration mounting set

Modello *Type*	Carico per 1 supporto *Load for 1 support*	Dimensioni *Dimensions* Ø C	B	A
SA 20	10 ÷ 20 kg	20	15	6
SA 30	21 ÷ 50 kg	30	20	8
SA 40	51 ÷ 65 kg	40	30	8
SA 50	66 ÷ 130 kg	50	30	10

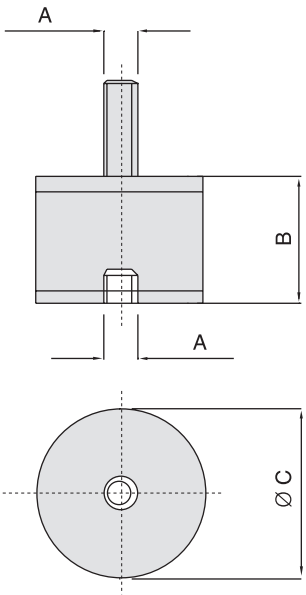

GA

Giunto antivibrante

Sono realizzati per evitare il propagarsi delle vibrazioni dal ventilatore alle canalizzazioni o ai macchinari.
Vengono montati in mandata oppure in aspirazione.

Flexible connection

Realized to avoid vibrations from fan to the pipes or to the machinery. They are fit to inlet or outlet.

Modello *Type*	Dimensioni *Dimensions* A	B	C	Fori *Holes* n°	Ø	Peso *Weight* kg
GA 350	423	400	360	6	11	5
GA 400	473	448	410	6	11	5,5
GA 450	523	495	460	6	11	6
GA 500	573	545	510	8	11	7
GA 560	633	605	570	8	11	7,5
GA 630	704	675	640	8	11	8
GA 710	774	745	710	12	14	9
GA 800	884	855	810	12	14	9,5
GA 900	1004	955	910	16	14	11
GA 1000	1104	1070	1010	16	14	12
GA 1120	1240	1185	1130	20	16	16
GA 1250	1370	1320	1260	20	16	19
GA 1400	1520	1465	1410	20	16	22

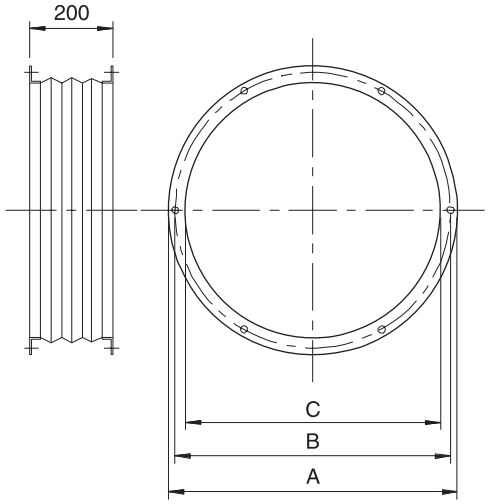

SG

Serranda a gravità

Realizzate per installazioni a parete o in condotti di forma quadrangolare. Costruite in alluminio con alette antiribaltamento, inalterabile e esente da manutenzione.

Gravity dampers

Designed for mounting on the wall or inside a duct, quadrangular in shape. Made in aluminium with fins to prevent overturning, maintenance free and unalterable.

Modello *Type*	g	h
SG.30	300	370
SG.37	370	440
SG.44	440	510
SG.51	510	580
SG.58	580	650
SG.65	650	720
SG.71	720	780

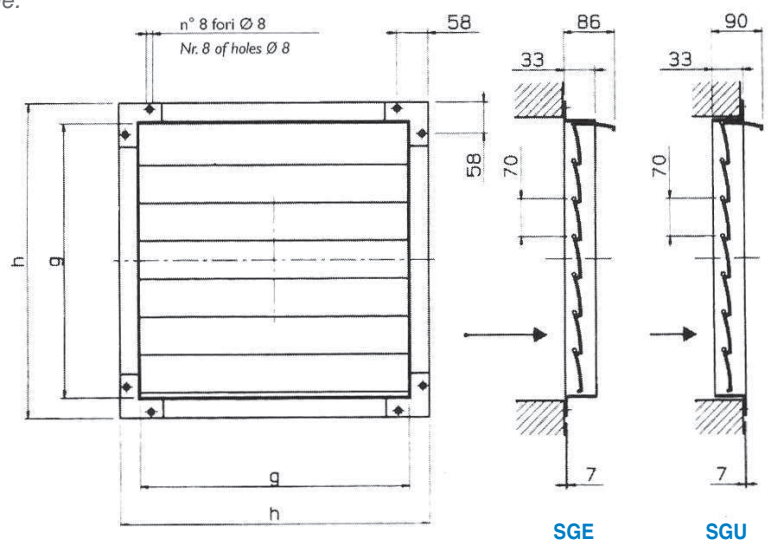

Forme ed esecuzioni particolari su richiesta.

Special shapes and applications on request.